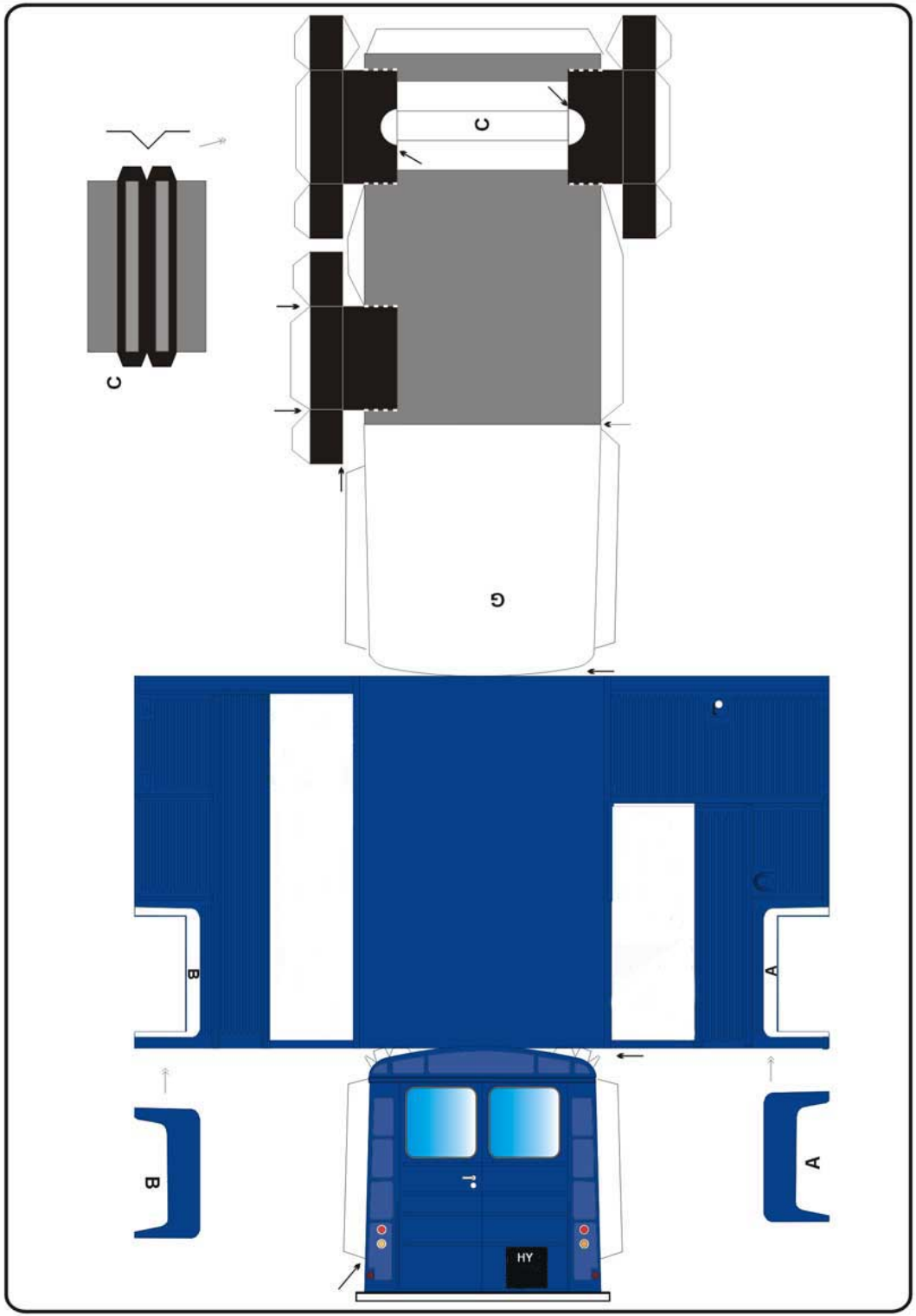
C
C
G
F
C
B
A
B
A
F
HY

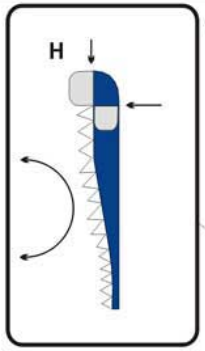
H

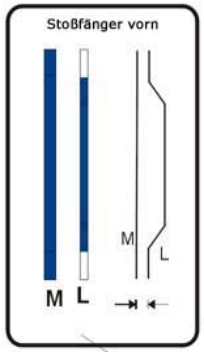
Stoßfänger vorn
M
L
M
L

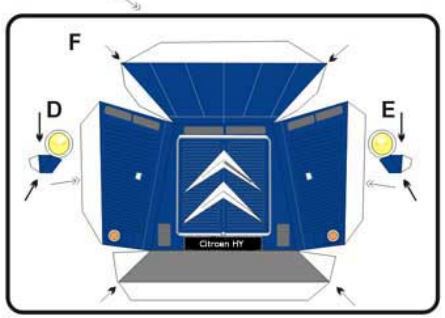
F
D
E
Citroen HY

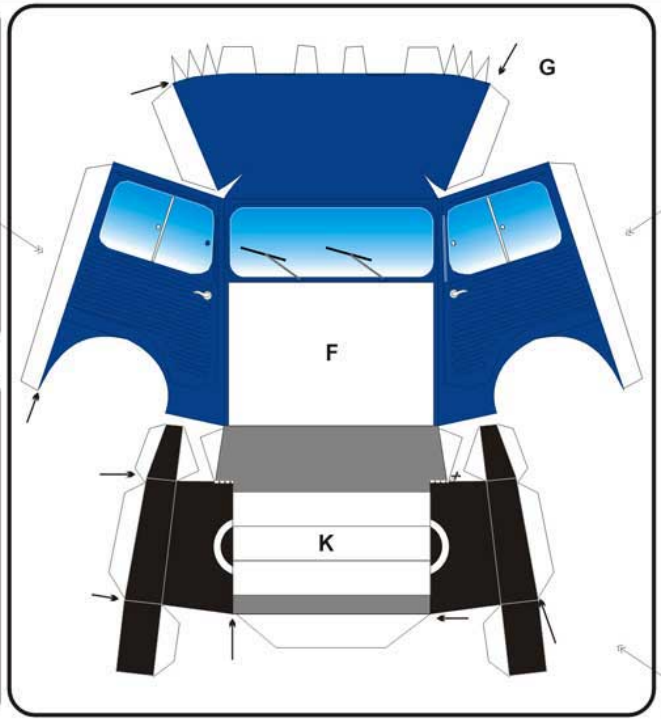
G
F
K

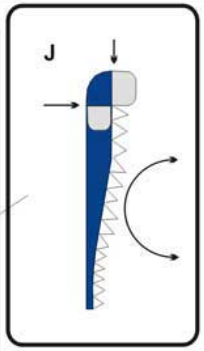
J

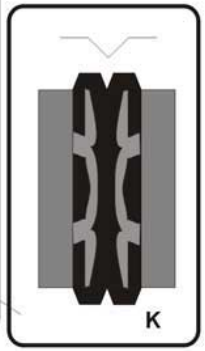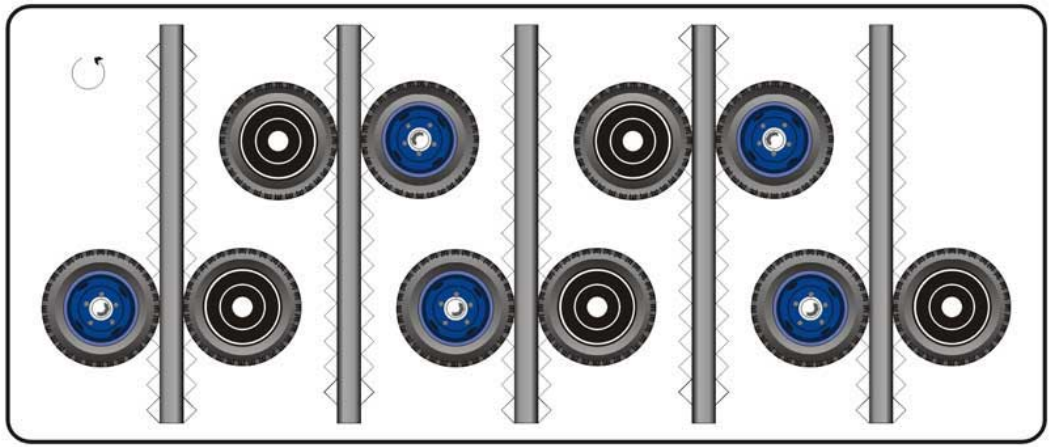
K